کل نمبر:15 | **اُردو (سوم) ٹیسٹ نمبر1** | **وقت:15منٹ**

پہلا مہینا، پہلا ہفتہ، چوتھا دن	**سلیبس:** ''حمد''، مشق: مل کر کریں بات، لفظوں کا کھیل، قواعد سیکھیں، خط: والد کے نام خط امتحان میں کامیابی کی اطلاع دینے کے لیے، قواعد: جملے کی اقسام

سوال نمبر1: خالی جگہ میں درست حروف لکھ کر ہم آواز الفاظ بنائیں اور لکھیں۔ **(2.5)**

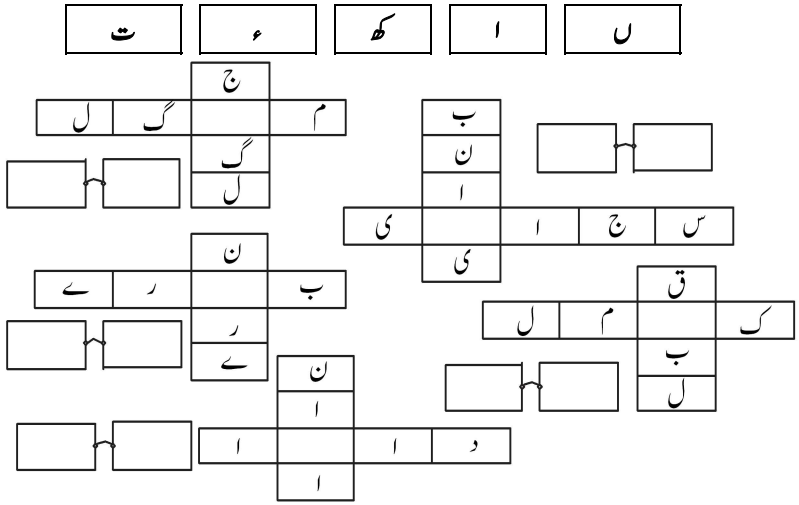

سوال نمبر2: الفاظ اور ان کے مترادف چن کر جوڑوں کی صورت میں نیچے دی گئی جگہ میں لکھیں۔ **(3)**

فلک	تاریکی	مشکل	اچھا
گل	حسین	خوب صورت	اندھیرا
نیک	دشوار	پھول	آسمان

سوال نمبر3: جملے کی کتنی اقسام ہیں؟ ان کے نام لکھیں۔ **(1.5)**

سوال نمبر4: امتحان میں کامیابی کی اطلاع دینے کے لیے والد کے نام خط لکھیں۔ **(8)**

1

کل نمبر:15 | **اُردو (سوم) ٹیسٹ نمبر1** | **وقت:15منٹ**

پہلا مہینا، پہلا ہفتہ، چوتھا دن	**سلیبس:** ''حمد''، مشق: مل کر کریں بات، لفظوں کا کھیل، قواعد سیکھیں، خط: والد کے نام خط امتحان میں کامیابی کی اطلاع دینے کے لیے، قواعد: جملے کی اقسام

سوال نمبر1: خالی جگہ میں درست حروف لکھ کر ہم آواز الفاظ بنائیں اور لکھیں۔ **(2.5)**

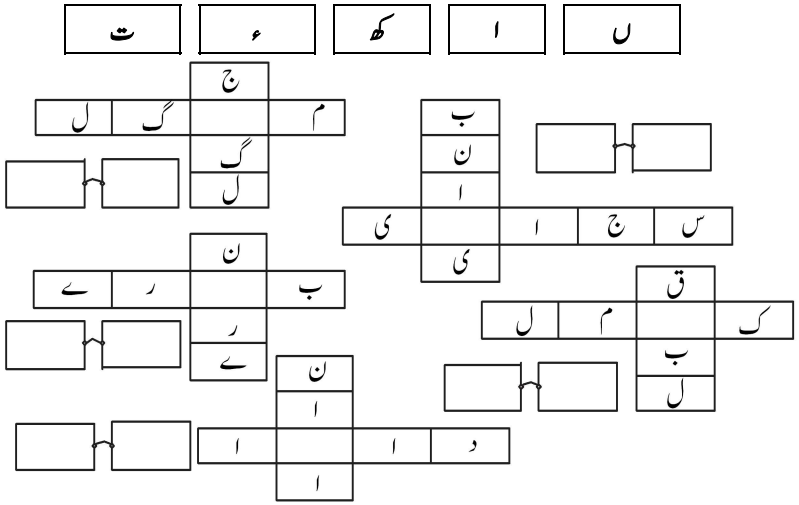

سوال نمبر2: الفاظ اور ان کے مترادف چن کر جوڑوں کی صورت میں نیچے دی گئی جگہ میں لکھیں۔ **(3)**

فلک	تاریکی	مشکل	اچھا
گل	حسین	خوب صورت	اندھیرا
نیک	دشوار	پھول	آسمان

سوال نمبر3: جملے کی کتنی اقسام ہیں؟ ان کے نام لکھیں۔ **(1.5)**

سوال نمبر4: امتحان میں کامیابی کی اطلاع دینے کے لیے والد کے نام خط لکھیں۔ **(8)**